«ՋԻ ԷՄ ԲԻ ԳՐՈՒՊ» ՍՊԸ

Լիցենզիա՝ N 17670

ՀՀ Արմավիրի մարզի <<Մյասնիկյանի Արայի անվան միջն դպրոց>> ՊՈԱԿ -ի մասնաշենքի տանիքի վերանորոգման աշխատանքներ

ԱՇԽԱՏԱՆՔԱՅԻՆ ՆԱԽԱԳԻԾ

Հաստատում եմ՝————————————

<<Մյասնիկյանի Արայի անվան միջն դպրոց>> ՊՈԱԿ-ի տնօրեն՝
Լ.Պետրոսյան

Տնօրեն՝ **Լ.Լևոնյան**

ԵՂՎԱՐԴ 2024թ.

ԿԵԴ -Ա2-011

ԱՐՏՈՆԱԳԻՐ

ԵՐԿՐՈՐԴ ԴԱՍ

ԵՆԹԱԴԱՍ «Ա2»

ԱՐԴՅՈՒՆԱԲԵՐԱԿԱՆ, ԲՆԱԿԵԼԻ, ՀԱՍԱՐԱԿԱԿԱՆ ՇԵՆՔԵՐԻ ԵՎ ՇԻՆՈՒԹՅՈՒՆՆԵՐԻ ՆԱԽԱԳԾՈՒՄ

ՃԱՐՏԱՐԱԳԵՏ - ԿՈՆՍՏՐՈՒԿՏՈՐ

ՀՈՎՍԵՓՅԱՆ ՀՐԱՉՅԱ ՎԱԼՏԵՐԻ

Սահմանափակումներ՝ Արդյունաբերական, բնակելի և հասարակական ոչ ավելի 3 հարկից, մինչև 12մ բարձրությամբ և 9մ թռիչքով շենքեր, մինչև 15մ թռիչքով տարածական կոնստրուկցիաներով շինություններ, որոնք համապատասխանում են բարձր ռիսկայնության աստիճանին:

Արդյունաբերական, բնակելի և հասարակական ոչ ավելի 6 հարկից, մինչև 21մ բարձրությամբ և 9մ թռիչքով շենքեր, մինչև 24մ թռիչքով տարածական կոնստրուկցիաներով շինություններ, որոնք համապատասխանում են միջինից բարձր ռիսկայնության աստիճանին:

Վերը նշվածի վերակառուցում, վերականգնում և ուժեղացում:

ՀԱՅԱՍՏԱՆԻ ՃԱՐՏԱՐԱՊԵՏՆԵՐԻ ՊԱԼԱՏ
ՆԱԽԱԳԱՀ Մ. ՄԻՆԱՍՅԱՆ

ՀՀ ՔԱՂԱՔԱՇԻՆՈՒԹՅԱՆ ԿՈՄԻՏԵԻ
ՆԱԽԱԳԱՀԻ ՊԱՐՏԱԿԱՆՈՒԹՅՈՒՆՆԵՐԸ
ԿԱՏԱՐՈՂ Ա. ՂԱԼԱՐՅԱՆ

ՏՐՎԱԾ Է 15.03.2019
ԱՆԺԱՄԿԵՏ

ԲԱՑԱՏՐԱԳԻՐ

Տանիքի վերակառուցման նախագիծը կազմվել է համապատասխան պատվիրատուի կողմից տրված առաջադրանքի, տեղում կատարված չափագրությունների և ուսումնասիրությունների, ՀՀ գործող շինարարական նորմերի հիման վրա: ՀՀՇՆ II-7.02-95 «Շինարարական ջերմաֆիզիկա շենքերի պատող կոնստրուկցիաների. Նախագծման նորմեր», ՄՆիՊ 2.01.07-85 Բեռնվածքներ

ազդեցություններ, ՄՆիՊ II-25-80 Փայտե կոնստրուկցիաներ :

Կառույցն իրենից ներկայացնում է ուղղանկյունաձև հատակագիծ և 12.95 x 36.95 մ. չափեր ունեցող 2 հարկանի, 7 մասնաշենքերից բաղկացած համալիր: Սույն նախագծով նախատեսվում է միայն նմեկ՝ 7-րդ մասնաշենքի տանիքի վերակառուցում: Տանիքը լանջավոր է՝ փայտե ծպեղային համակարգով արտաքին կազմակերպված ջրահեռացման համակարգով: Տանիքը քանդված է, փայտամածը կոտրված է, Ջրատարների թիթեղը և ծածկույթը պիտանի չէ վերականգնելու համար:

Նախատեսվում է ծածկույթը ամբողջությամբ փոխարինել նոր ցինկապատ թիթեղից ,Մոնտերեյն ցինկապատ, գունավոր-0,50 մմ հաստությամբ ծածկույթով, իրականացնել ցինկապատ հարթ գունավոր թիթեղից՝ 0,50 մմ. ջրատարներ և ջրահեռացման խողովակներ:

Նախատեսվում է փայտե կարկասային համակարգը փոխարինել նոր փայտե կոնստրուկցիաներով, կավարամածի և ջրատարների տակի տախտակամածի հատվածները նույնպես փոխարինել նոր փայտամածով; Տանիքում առկա է շինարարական աղբ, որը նախատեսվում է մաքրել և հեռացնել, բարձրացնել օդափոխության հորանները տանիքի ծածկույթից վերև:

ԿՈՆՍՏՐՈՒԿՏԻՎ ԳԾԱԳՐԵՐԻ ԱՆՎԱՆԱՑԱՆԿ

N/N	ԹԵՐԹԻ ԱՆՎԱՆՈՒՄԸ	ԹԵՐԹ N
1.	Բացատրագիր, ՃՇ գծագրերի անվանացանկ, տանիքի ծածկի ջերմային պաշտպանական միջոցառումներ, վերնածածկի կտրվածք	Ճշ-1
2.	Դպրոցի տարածքի գլխավոր հատակագիծ Մ 1:500	Ճշ-2
3.	Տանիքի ծածկույթի հատակագիծ, փայտե ծպեղների դասվորության սխեմա, տանիքի փեշի տախտակամածի և ջրահեռացման ֆրագմենտ Մ 1:200	Ճշ-3
4.	Տանիքի ծածկույթի հատակագիծ, ջրահեռացման համակարգի սխեմա, տանիքի երկայնական կտրվածք, ծպեղնավոտքի երկարացման հանգույց:	Ճշ-4
5.	Ձեղնահարկի պատուհանի կտրվածք, տեսքը դիմացից, օդափոխության հորանի ծածկոցի և գոգնոցների կոնստրուկտիվ գծագրերը և կառուցման ծավալները :	Ճշ-5
6.	Տանիքի կտրվածք 1-1; տանիքի փայտե կոնստրուկցիաների մոնտաժման հանգույցներ՝ 1; 2; 3; 4, մտոցի կոնստրուկտիվ գծագիրը և կառուցման ծավալները :	Ճշ-6
7.	Տանիքի, ծածկույթի կառուցման և փայտե ծպեղների մոնտաժման մասնագրեր, պաշտպանիչ ճաղաշարի ամրացման հանգույց,	Ճշ-7
8.	Վերնածածկի ջերմամեկուսացման հատակագիծ, ջերմամեկուսացման ծավալներ, կանգնակների ամրացման հանգույց	Ճշ-8

«ԼԱՎՈ» ՍՊԸ
ՓՈՐՁԱՔՆՆՈՒԹՅՈՒՆ
«____» __________ 20 ____ թ.

ՊԱՇՏՈՆ	ԱՆՈՒՆ,ԱԶԳԱՆՈՒՆ	ՍՏՈՐԱԳՐ.	ՊԱՏՎԻՐԱՏՈՒ	ՃԱՐՏԱՐԱՊԵՏԱՇԻՆԱՐԱՐԱԿԱՆ ՄԱՍ	ՓՈՒԼ	ԹԵՐԹ	ԹԵՐԹԵՐ	
ՆԳՃ	Ն. ՍԱՐԳՍՅԱՆ		ՀՀ Արմավիրի մարզի «Մյասնիկյանի Արայի անվան միջնակարգ դպրոց » ՊՈԱԿ -ի մասնաշենքի տանիքի հիմնանորոգում	Ընդհանուր ցուցումներ, կոնստրուկտիվ գծագրերի անվանացանկ, ջերմային պաշտպանությունը հանքային բամբակով, վերնածածկի կտրվածք	ԱՆ	ՃՇ-1	8	§ՋԻ ԷՄ ԲԻ ԳՐՈՒՊ¦ ՍՊԸ
ՆԳԿ	Հ. ՀՈՎՍԵՓՅԱՆ							

ԳԼԽԱՎՈՐ ՀԱՏԱԿԱԳԻԾ Մ 1:500

ՊԱՇՏՈՆ	ԱՆՈՒՆ,ԱԶԳԱՆՈՒՆ	ՍՏՈՐԱԳՐ.	ՊԱՏՎԻՐԱՏՈՒ	ՃԱՐՏԱՐԱՊԵՏԱՇԻՆԱՐԱՐԱԿԱՆ ՄԱՍ	ՓՈՒԼ	ԹԵՐԹ	ԹԵՐԹԵՐ	«ՋԻ ԷՄ ԲԻ ԳՐՈՒՊ» ՍՊԸ
ՆԳՃ	Ն. ՍԱՐԳՍՅԱՆ		ՀՀ Արմավիրի մարզի «Մյասնիկյանի Արայի անվան միջնակարգ դպրոց» ՊՈԱԿ -ի մասնաշենքի տանիքի հիմնանորոգում	Գլխավոր հատակագիծ Մ 1:500	ԱՆ	ՃՇ-2	8	
ՆԳԿ	Հ. ՀՈՎՍԵՓՅԱՆ							

ՏԱՆԻՔԻ ՓԱՅՏԵ ԾՊԵՂՆԵՐԻ ՄՈՆՏԱԺՄԱՆ ՀԱՏԱԿԱԳԻԾ Մ 1;150

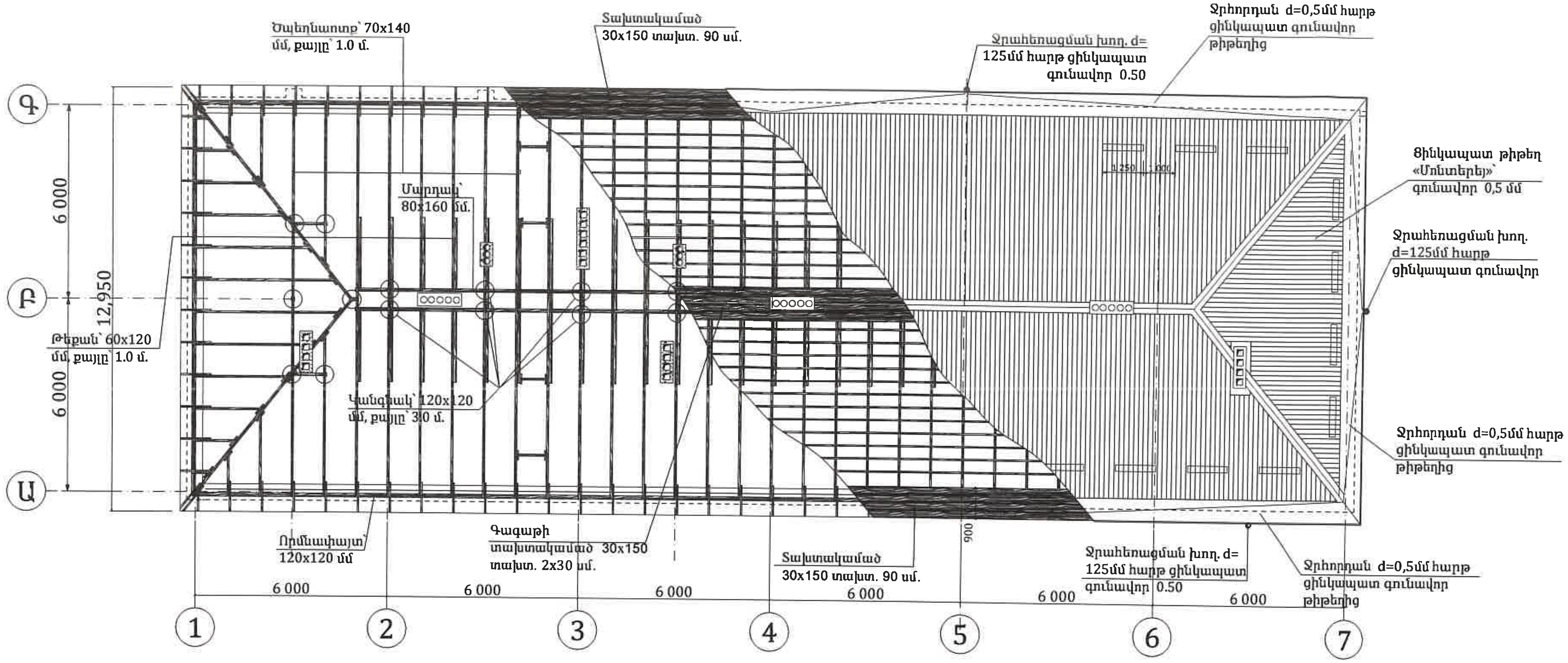

ՏԱՆԻՔԻ ՓԵԾԻ ՀԱՆԳՈՒՅՑ 5

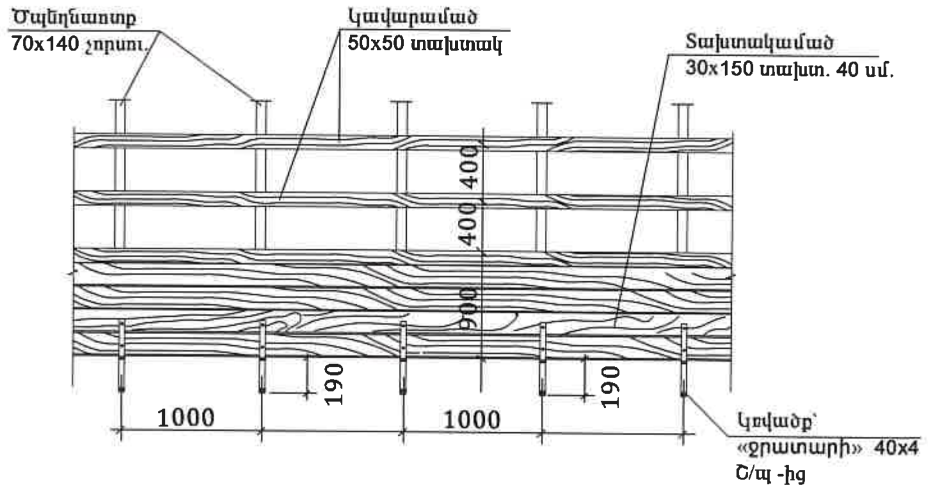

ՏԱՆԻՔԻ ՓԵԾԻ ՀԱՆԳՈՒՅՑ 5

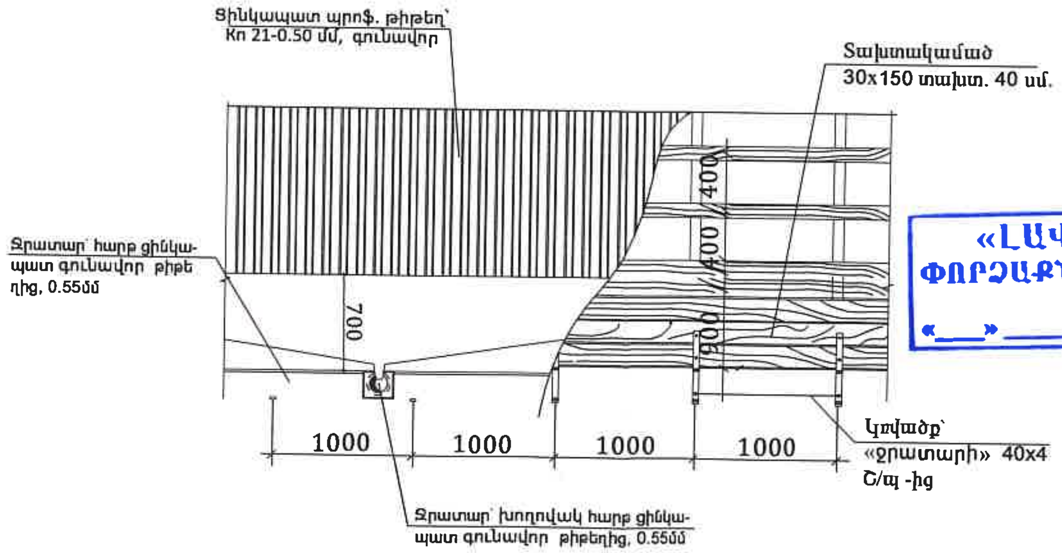

«ԼԱՎՈ» ՍՊԸ
ՓՈՐՁԱՔՆՆՈՒԹՅՈՒՆ
«____» ____________ 20 ____ թ.

ՊԱՇՏՈՆ	ԱՆՈՒՆ,ԱԶԳԱՆՈՒՆ	ՍՏՈՐԱԳՐ.	ՊԱՏՎԻՐԱՏՈՒ	ՃԱՐՏԱՐԱՊԵՏԱՇԻՆԱՐԱՐԱԿԱՆ ՄԱՍ	ՓՈՒԼ	ԹԵՐԹ	ԹԵՐԹԵՐ	
ՆԳԾ	Ն. ՍԱՐԳՍՅԱՆ		ՀՀ Արմավիրի մարզի «Մյասնիկյանի Արայի անվան միջնակարգ դպրոց» ՊՈԱԿ -ի մասնաշենքի տանիքի հիմնանորոգում	Տանիքի ծածկույթի հատակագիծ, փայտե ծպեղների դասավորության սխեմա, տանիքի փեծի տախտակամածի և ջրահեռացման ֆրագմենտ Մ 1:200	ԱՆ	ՃՇ-3	8	«ՋԻ ԷՄ ԲԻ ԳՐՈՒՊ» ՍՊԸ
ՆԳՎ	Հ. ՀՈՎՍԵՓՅԱՆ							

ՏԱՆԻՔԻ ԾԱԾԿՈՒՅԹԻ ՄՈՆՏԱԺՄԱՆ ՀԱՏԱԿԱԳԻԾ Մ 1;150

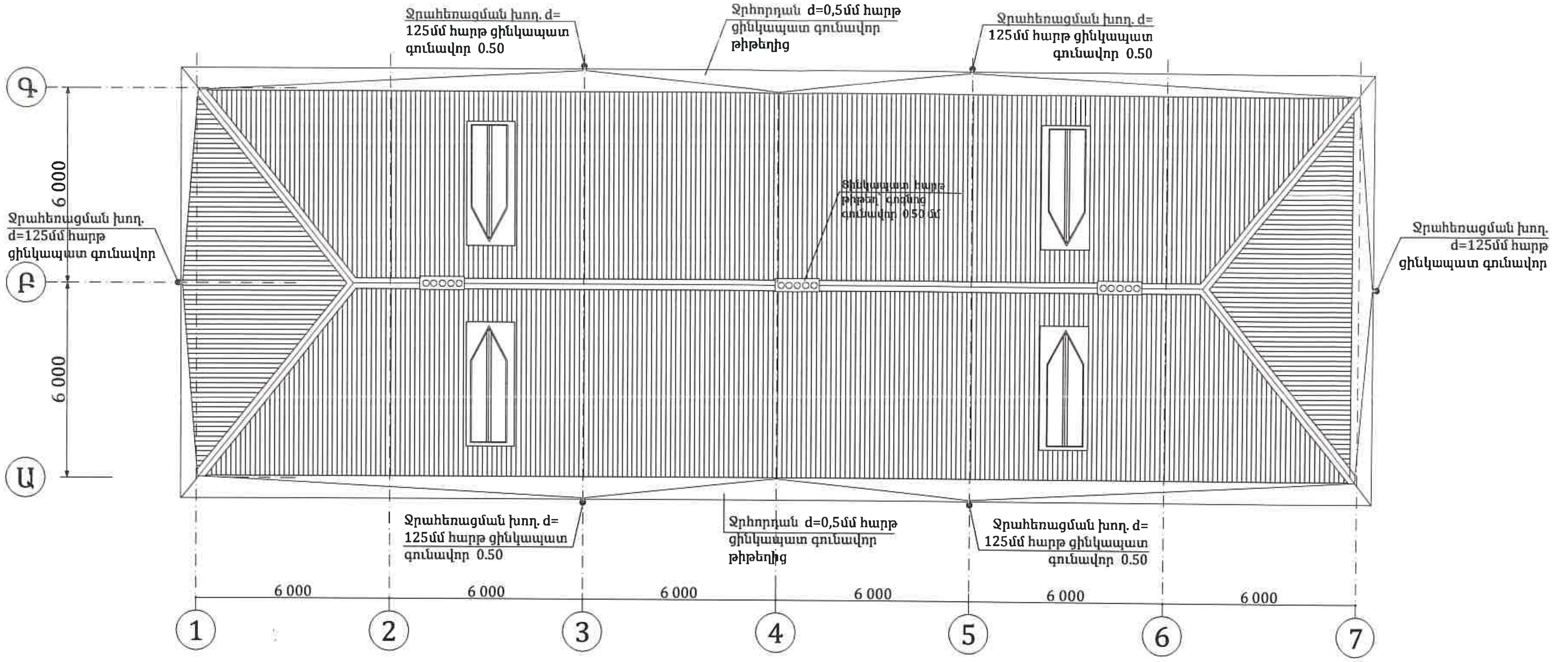

ԾՊԵՂՆԱՎՈՐՔԻ ԿԱՊ՝ Մ 1:25

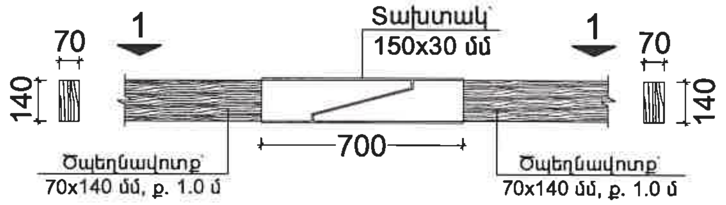

ՏԵՍՔ 1-1՝ Մ 1:25

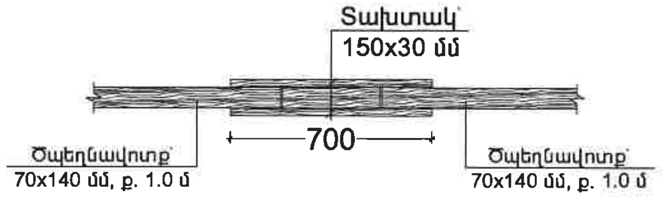

ԿՏՐՎԱԾՔ 2-2: Մ 1:100

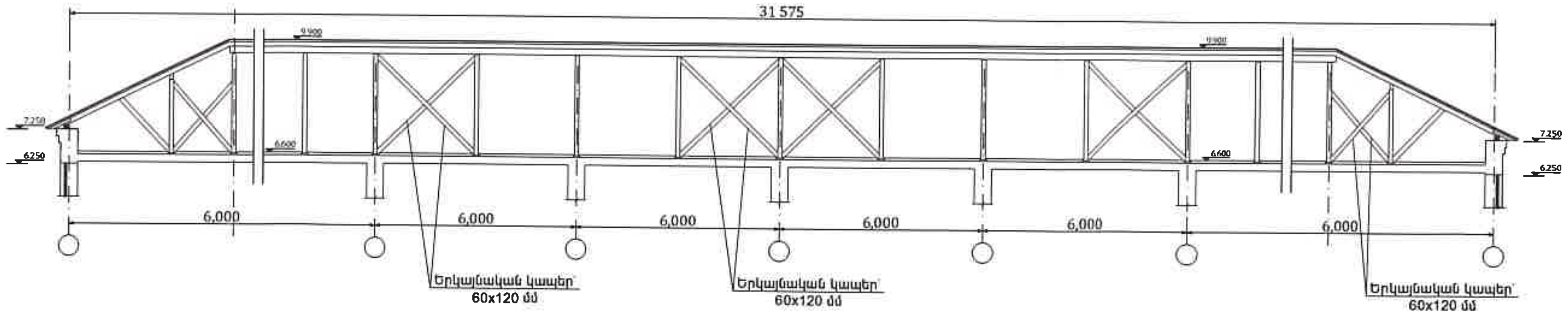

«ԼԱՎԱ» ՍՊԸ
ՓՈՐՁԱՔՆՆՈՒԹՅՈՒՆ
«___» __________ 20 ____ թ.

ՊԱՇՏՈՆ	ԱՆՈՒՆ,ԱԶԳԱՆՈՒՆ	ՍՏՈՐԱԳՐ.	ՊԱՏՎԻՐԱՏՈՒ՝	ՃԱՐՏԱՐԱՊԵՏԱՇԻՆԱՐԱՐԱԿԱՆ ՄԱՍ	ՓՈՒԼ	ԹԵՐԹ	ԹԵՐԹԵՐ	«ՋԻ ԷՄ ԲԻ ԳՐՈՒՊ» ՍՊԸ
ՆԳՃ	Ն. ՍԱՐԳՍՅԱՆ		ՀՀ Արմավիրի մարզի «Մյասնիկյանի Արայի անվան միջնակարգ դպրոց» ՊՈԱԿ -ի մասնաշենքի տանիքի հիմնանորոգում	Տանիքի ծածկույթի հատակագիծ, ջրահեռացման համակարգի սխեմա, տանիքի երկայնական կտրվածք, ծպեղնավորոցի երկարացման հանգույց:	ԱՆ	ՃՇ-4	8	
ՆԳԿ	Հ. ՀՈՎՍԵՓՅԱՆ							

ՁԵՂՆԱՊԱՏՈՒՀԱՆԻ ԵՐԿԱՅՆԱԿԱՆ ԿՏՐՎԱԾՔ Մ 1:25

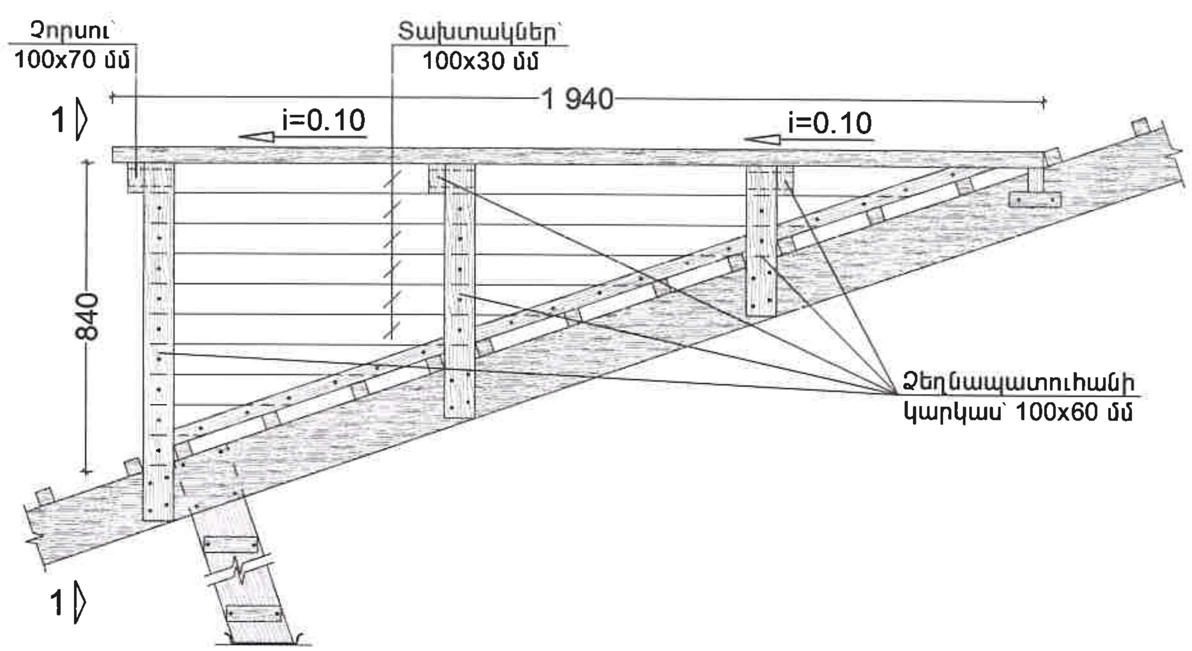

ՇԵՐՏԱՓԵՂԿԻ ԿՏՐՎԱԾՔ Մ 1:25

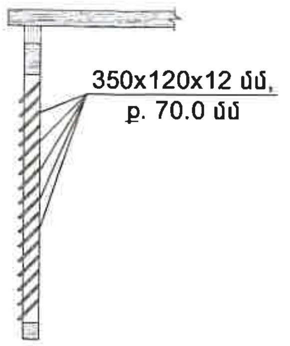

ՕԴԱՓՈԽՈՒԹՅԱՆ ՀՈՐԱՆԻ ԾԱԾԿՈՑ-1

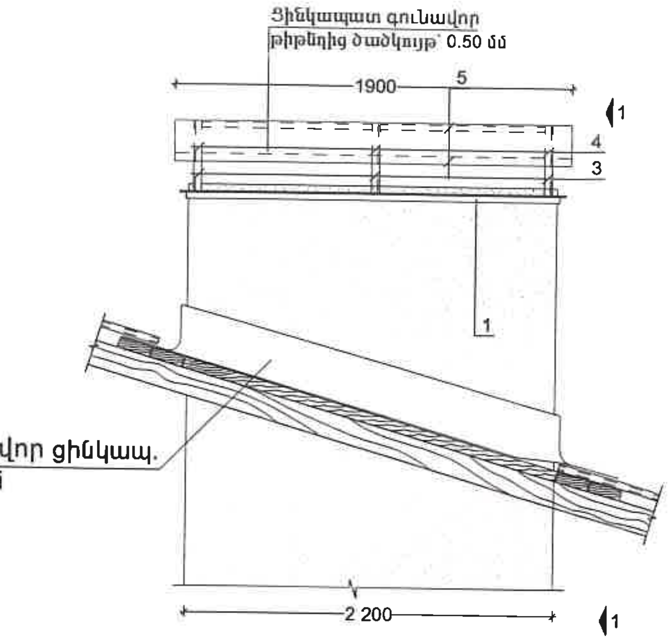

ԿՏՐՎԱԾՔ 1-1

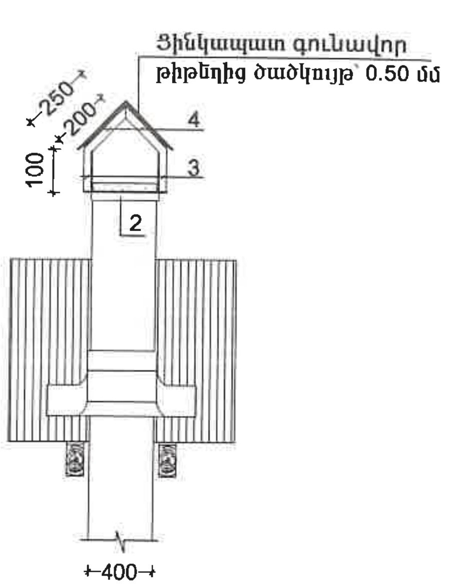

ՁԵՂՆԱՊԱՏՈՒՀԱՆԻ ՏԵՍՔԸ ԴԻՄԱՑԻՑ՝ Մ 1:25

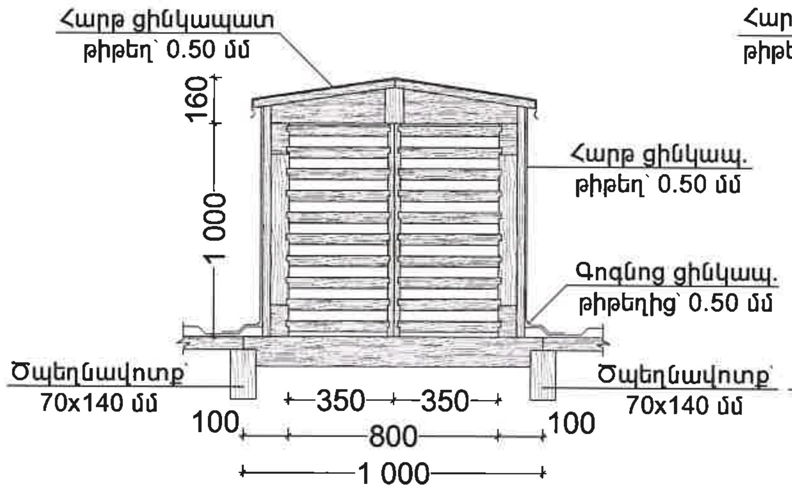

ՁԵՂՆԱՊԱՏՈՒՀԱՆԻ ԿՏՐՎԱԾՔ 1-1՝ Մ 1:25

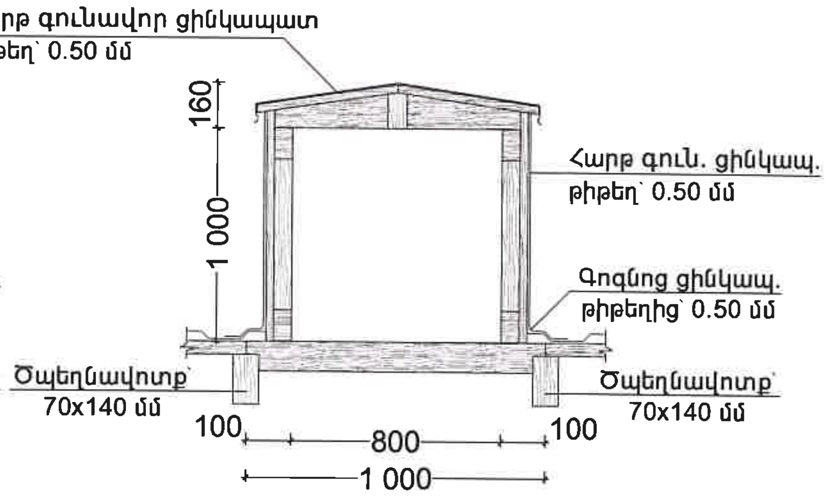

ՕԴԱՓՈԽՈՒԹՅԱՆ ՀՈՐԱՆԻ ԾԱԾԿՈՑ-1-Ի ԿԱՌՈՒՑՄԱՆ ՄԱՍՆԱԳԻՐ (1 ՀԱՏԻ ՀԱՄԱՐ)

ՀՈՐԱՆՆԵՐԻ ԸՆԴՀԱՆՈՒՐ ՔԱՆԱԿԸ - 4 ՀԱՏ

N/N	ՆՅՈՒԹԻ ԱՆՎԱՆՈՒՄԸ	ՔԱՆԱԿ (ՀԱՏ)	ԵՐԿԱՐՈՒԹՅՈՒՆ (1 ՀԱՏԻ)	ՔԱՇԸ (1 ՀԱՏԻ)	ԵՐԿԱՐՈՒԹՅՈՒՆ (ԸՆԴՀԱՆՈՒՐ)	ՔԱՇԸ (ԸՆԴՀԱՆ)
1.	Անկյունակ՝ 35x35x3 մմ	2	1900	2.98	3800	6.00
2.	Անկյունակ՝ 35x35x3 մմ	2	400	0.64	800	1.28
3.	Անկյունակ՝ 35x35x3 մմ	6	100	0.16	600	0.94
4.	Անկյունակ՝ 35x35x3 մմ	6	400	0.64	2400	3.84
5.	Շերտապողպատ՝ 50x5 մմ	4	1900	3.70	7600	14.80
6.	Հարթ ցինկապատ գունավոր թիթեղ՝ 0.50 մմ հաստությամբ - 1.10 մ²					
7.	Պողպատե մասերի ներկում - 1.50 մ²					

ՕԴԱՓՈԽՈՒԹՅԱՆ ՀՈՐԱՆ -1- Ի ԳՈԳՆՈՑՆԵՐԻ ՄԱՍՆԱԳԻՐ (1 ՀԱՏԻ ՀԱՄԱՐ)

ԾԽԱՏԱՐՆԵՐԻ ԸՆԴՀԱՆՈՒՐ ՔԱՆԱԿԸ - 4 ՀԱՏ

N/N	ՆՅՈՒԹԻ ԱՆՎԱՆՈՒՄԸ	ՔԱՆԱԿ (ՀԱՏ)	ԵՐԿԱՐՈՒԹՅՈՒՆ (1 ՀԱՏԻ)	ՔԱՇԸ (1 ՀԱՏԻ)	ԵՐԿԱՐՈՒԹՅՈՒՆ (ԸՆԴՀԱՆՈՒՐ)	ՔԱՇԸ (ԸՆԴՀԱՆ)
1.	Հարթ ցինկապատ գունավոր թիթեղ՝ 0.50 մմ հաստությամբ - 2.80 մ²					

«ԼԱՎՈ» ՍՊԸ
ՓՈՐՁԱՔՆՆՈՒԹՅՈՒՆ
«___» __________ 20 ____ թ.

ՊԱՇՏՈՆ	ԱՆՈՒՆ,ԱԶԳԱՆՈՒՆ	ՍՏՈՐԱԳՐ.	ՊԱՏՎԻՐԱՏՈՒ՝	ՃԱՐՏԱՐԱՊԵՏԱՇԻՆԱՐԱՐԱԿԱՆ ՄԱՍ	ՓՈՒԼ	ԹԵՐԹ	ԹԵՐԹԵՐ	«ՋԻ ԷՄ ԲԻ ԳՐՈՒՊ» ՍՊԸ
ՆԳՃ	Ն. ՍԱՐԳՍՅԱՆ		ՀՀ Արմավիրի մարզի «Մյասնիկյանի Արայի անվան միջնակարգ դպրոց» ՊՈԱԿ -ի մասնաշենքի տանիքի հիմնանորոգում	Ձեղնահարկի պատուհանի կտրվածք, տեսքը դիմացից, օդափոխության հորանի ծածկոցի և գոգնոցների կոնստրուկտիվ գծագրերը և կառուցման ծավալները :	ԱՆ	ՃՇ-5	8	
ՆԳԿ	Հ. ՀՈՎՍԵՓՅԱՆ	[signature]						

ԿՏՐՎԱԾՔ 1-1: Մ 1:100

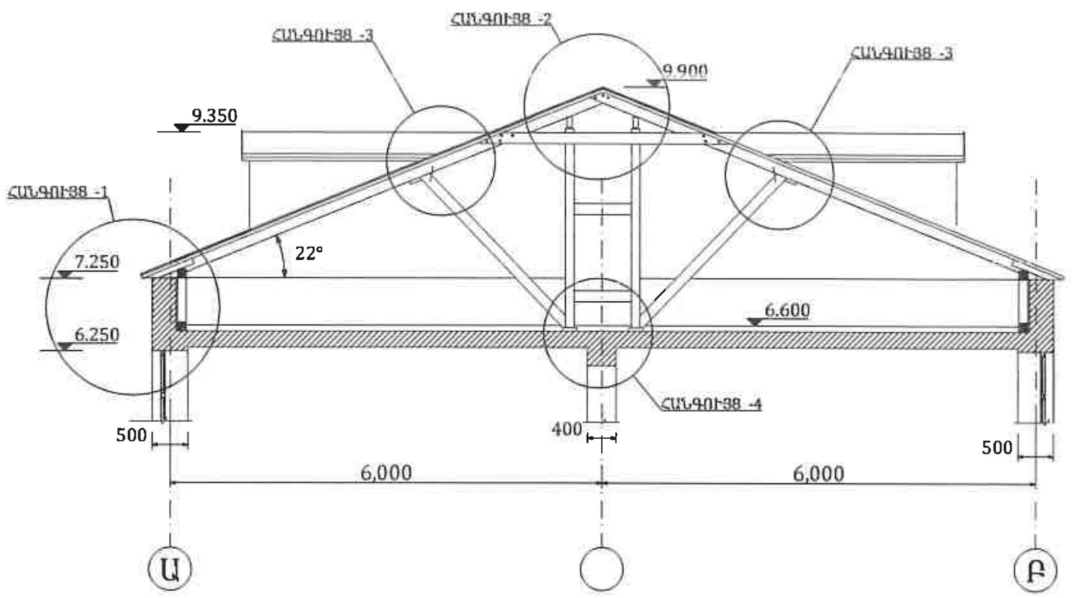

ՏԱՆԻՔԻ ՀԱՆԳՈՒՅՑ 3

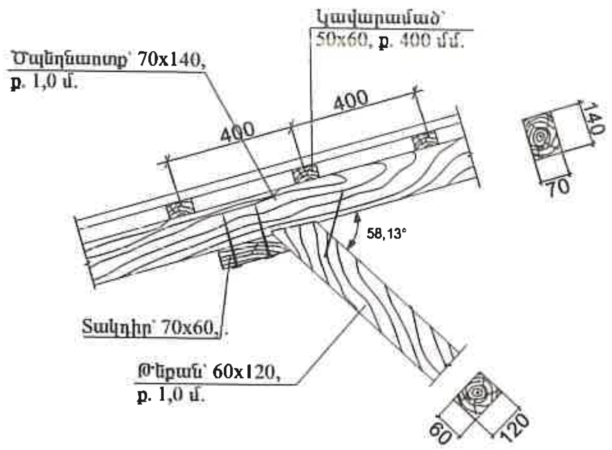

ՏԱՆԻՔԻ ՀԱՆԳՈՒՅՑ 4

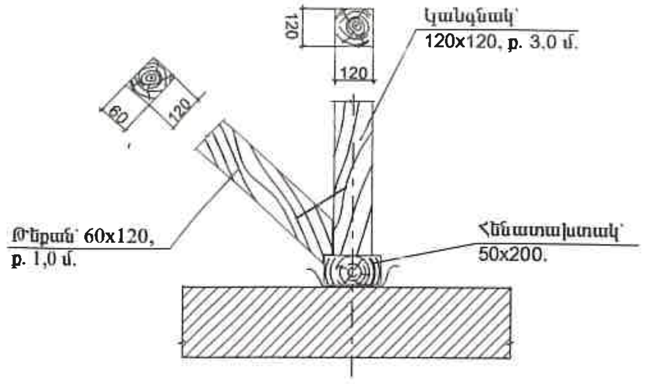

ՀԱՆԳՈՒՅՑ 1՝ Մ 1:25

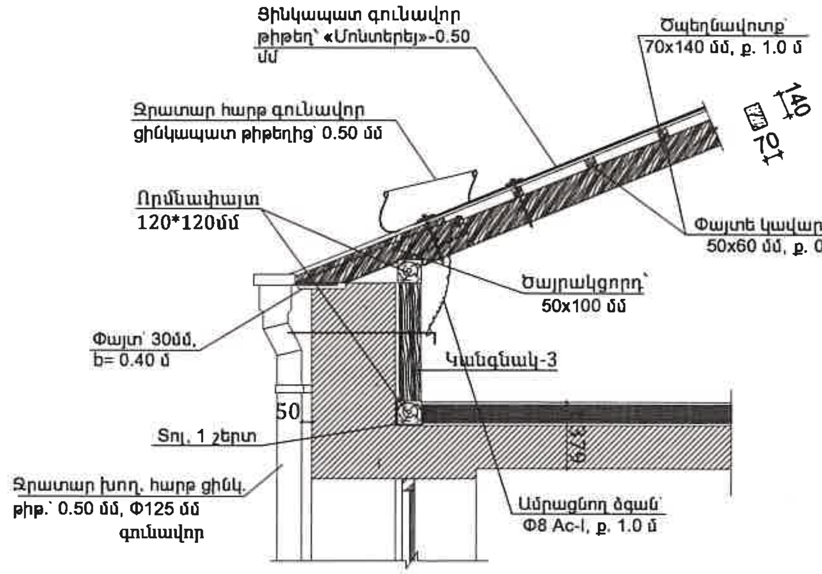

ՀԱՆԳՈՒՅՑ -2: Մ 1:50

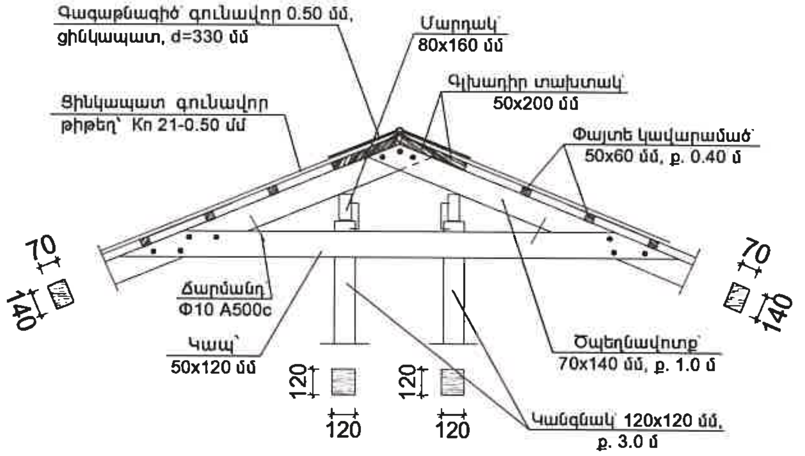

ՏԱՆԻՔԻ ՄՏՈՑ՝ Մ 1:25

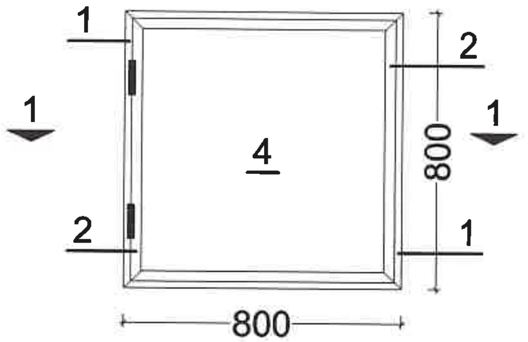

ՏԵՍՔ 1-1՝ Մ 1:25

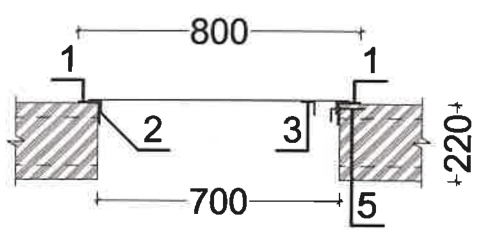

«ԼԱՎՈ» ՍՊԸ
ՓՈՐՁԱՔՆՆՈՒԹՅՈՒՆ
«___»__________ 20 _____ թ.

ԾԱՆՈԹՈՒԹՅՈՒՆ

Տանիքի փայտե կոնստրուկցիաների նյութն ընդունել «Սոճի»
Բոլոր փայտե կոնստրուկցիաները մշակել հականեխիչ և հակահրդեհային լուծույթով:

ՏԱՆԻՔԻ ՄՏՈՑԻ ԿԱՌՈՒՑՄԱՆ ՄԱՍՆԱԳԻՐ (1 ՀԱՏԻ ՀԱՄԱՐ)

ՄՏՈՑՆԵՐԻ ԸՆԴՀԱՆՈՒՐ ՔԱՆԱԿԸ - 2 ՀԱՏ

N/N	ՆՅՈՒԹԻ ԱՆՎԱՆՈՒՄԸ	ՔԱՆԱԿ (ՀԱՏ)	ԵՐԿԱՐՈՒԹՅՈՒՆ (1 ՀԱՏԻ)	ՔԱՇԸ (1 ՀԱՏԻ)	ԵՐԿԱՐՈՒԹՅՈՒՆ (ԸՆԴՀԱՆՈՒՐ)	ՔԱՇԸ (ԸՆԴՀԱՆ)
1.	Անկյունակ՝ 50x50x5 մմ	4	800	2.95	3200	11.80
2.	Անկյունակ՝ 30x30x3 մմ	4	760	1.0	3040	4.0
3.	Անկյունակ՝ 30x30x3 մմ	1	150	0.20	150	0.20
4.	Մետաղական փական	1	—	—	—	—
5.	Պողպ. թիթեղ՝ 700x700x3 մմ- 0.50 մ²					
6.	Պողպատե մասերի ներկում - 2.10 մ²					

ՊԱՇՏՈՆ	ԱՆՈՒՆ,ԱԶԳԱՆՈՒՆ	ՍՏՈՐԱԳՐ.	ՊԱՏՎԻՐԱՏՈՒ	ՃԱՐՏԱՐԱՊԵՏԱՇԻՆԱՐԱՐԱԿԱՆ ՄԱՍ	ՓՈՒԼ	ԹԵՐԹ	ԹԵՐԹԵՐ	
ՆԳՃ	Ն. ՍԱՐԳՍՅԱՆ		ՀՀ Արմավիրի մարզի «Մյասնիկյանի Արայի անվան միջնակարգ դպրոց» ՊՈԱԿ -ի մասնաշենքի տանիքի հիմնանորոգում	Տանիքի կտրվածք 1-1; տանիքի փայտե կոնստրուկցիաների մոնտաժման հանգույցներ՝ 1; 2; 3; 4, մտոցի կոնստրուկտիվ գծագիրը և կառուցման ծավալները :	ԱՆ	ՃՇ-6	8	«ՋԻ ԷՄ ԲԻ ԳՐՈՒՊ» ՍՊԸ
ՆԳԿ	Հ. ՀՈՎՍԵՓՅԱՆ							

ՏԱՆԻՔԻ ՔԱՆԴՄԱՆ ԱՇԽԱՏԱՆՔՆԵՐԻ ՄԱՄՆԱԳԻՐ

ԾԱՎԱԼՆԵՐԸ ՀԱՇՎԱՐԿՎԱԾ ԵՆ 1 ՄԱՍՆԱՇԵՆՔԻ ՀԱՄԱՐ

N/N	ԱՇԽԱՏԱՆՔԻ ԱՆՎԱՆՈՒՄԸ	Չ/Մ	ՔԱՆԱԿ
	Մասնաշենք N7		
1.	Տանիքում առկա աղբի հավաքում	տն	2.5
2.	Շինարարական և առկա աղբի տեղափոխում 7.0 կմ	տն	2,5

ՏԱՆԻՔԻ ԾԱԾԿՈՒՅԹԻ ԿԱՌՈՒՑՄԱՆ ՄԱՄՆԱԳԻՐ

ԾԱՎԱԼՆԵՐԸ ՀԱՇՎԱՐԿՎԱԾ ԵՆ 1 ՄԱՍՆԱՇԵՆՔԻ ՀԱՄԱՐ

N/N	ԱՇԽԱՏԱՆՔԻ ԱՆՎԱՆՈՒՄԸ	Չ/Մ	ՔԱՆԱԿ
	Մասնաշենք N7		
1.	Ամրան՝ Փ12 A500c, փայտե կոնստրուկցիան. ամրացման համար	կգ	15.0
2.	Ամրան՝ Փ8 Ac-I, փայտե կոնստրուկցիան. ամրացման համար	կգ	20.0
3.	Ջրահեռացման խողովակների կառուցում գունավոր 0.50 մմ ցինկապատ թիթեղից՝ 125 մմ տրամագծով՝ L=7.90 գմ	կոմպլ	6.0
4.	Ջրհորդանների կառուցում գունավոր 0.50 մմ ցինկապատ թիթեղից՝ 700 մմ լայնությամբ բաց տեսքով	գծմ	98.0
5.	Ձեղնահարկի պատուհանների գունավոր թիթեղ՝ 0.50 մմ	կոմպլ	4.0
6.	Ցինկապատ պրոֆիլավոր գունավոր թիթեղ՝ ,Մոնտերեյ-0.50 մմ	մ2	490.0
7.	Գագաթի ցինկապատ գունավոր թիթեղ՝ b=330 մմ, 0.50 մմ	գծմ	60.0
8.	Ձնարգելների /գունավոր/ մոնտաժում՝ b=450 մմ, L=1.25 մ 0.50 մմ	հատ	36.0

ՀԱՆԳՈՒՅՑ - 1՝ Մ 1:10

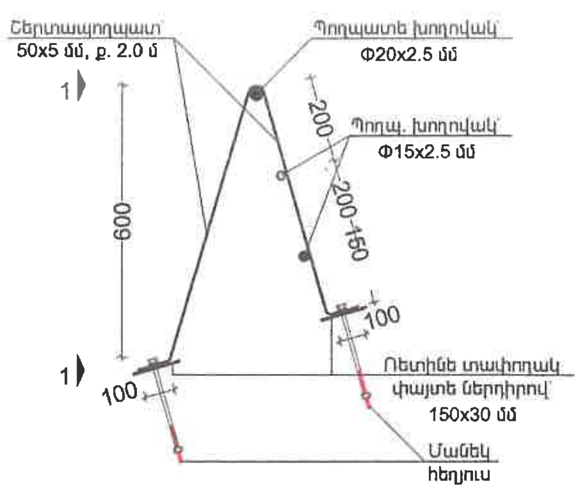

ՏԱՆԻՔԻ ՓԱՅՏՅԱ ԿԱՐԿԱՍԻ ԿԱՌՈՒՑՄԱՆ ՄԱՄՆԱԳԻՐ

ԾԱՎԱԼՆԵՐԸ ՀԱՇՎԱՐԿՎԱԾ ԵՆ 1 ՄԱՍՆԱՇԵՆՔԻ ՀԱՄԱՐ

N/N	ՆՅՈՒԹԻ ԱՆՎԱՆՈՒՄԸ	ԿՏՐՎԱԾՔ (ՄՄxՄՄ)	ԸՆԴՀԱՆՈՒՐ ԵՐԿԱՐ. (L)	Չ/Մ	ՔԱՆԱԿ (Մ3)	ԾԱՆՈԹՈՒԹ.
	Մասնաշենք N7					
1.	Որմնափայտ	120x120	195.20	մ3	2.80	
2.	Տափաստ	50x200	54.00	մ3	0.54	
3.	Կանգնակ 1	120x120	59,20	մ3	0.85	H=2.96 մ
4.	Կանգնակ 2	120x120	21.50	մ3	0.31	H=2.150 մ
5.	Կանգնակ 3	120x120	32.50	մ3	0.47	H=0.650 մ
6.	Թեքան	70x140	188,8.0	մ3	1,36	L=2.95 մ
7.	Մարդակ	100x160	54.0	մ3	0.86	
8.	Ծպեղնավոտք-1	70x140	440.0	մ3	4,30	L=6.50 մ
9.	Ծպեղնավոտք (անկյունային)	80x160	35.70	մ3	0.46	L=8.90 մ
10.	Ծայրակցորդ	50x100	72.0	մ3	0.36	L=1.0 մ
11.	Ծայրակցորդ (անկյունային)	50x100	12.0	մ3	0.06	L=1.50 մ
12.	Անկյունային կապ	70x140	6.80	մ3	0.07	
13.	Չորսու թեքանների համար	50x70x100	6.60	մ3	0.025	
14.	Ձգան	50x120	246.0	մ3	1,48	L=4,40 մ
15.	Երկայնական կապեր	60x120	32.00	մ3	0.23	L=4.00 մ
16.	Փեշի տախտակ	30x900	98.0	մ3	2.65	S=42.0մ2
17.	Տախտակ՝ օդափոխության հորանների շուրջ	50x400		մ3	0.20	S=4.0մ2
18.	Տախտակ եզրակալ	30x100	98,0	մ3	0.29	S=9.8մ2
	Ընդհամենը՝ կարկաս				17.30	
19.	Կավարամած	50x60	864.0	մ3	2.60	
20.	Գլխադիր տախտակ	50x250	54.0	մ3	1.35	L=27.0 մ
21.	Ձեղնապատուհանների պատրաստում, շերտափեղկի հետ		4.0	հատ		
22.	Փայտե կոնստրուկցիաների հրապաշտպանություն	——	——		17.30	
23.	Կավարամածի հրապաշտպա-նություն	——	——		435.0	

ՏԵՍՔ 1 - 1՝ Մ 1:25

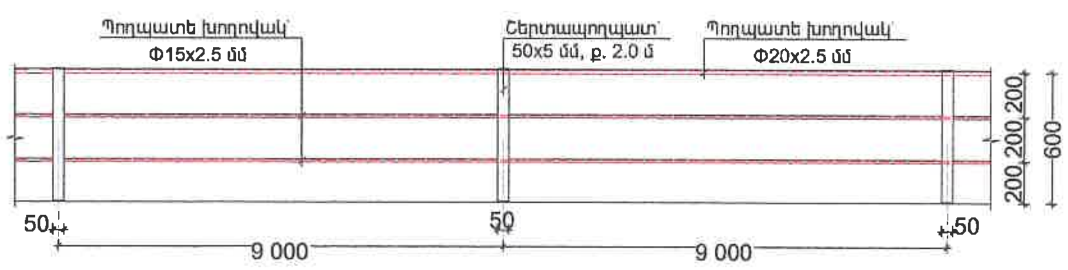

ՊԱՇՏՊԱՆԻՉ ՃԱՂԱՇԱՐ Մ 1:25

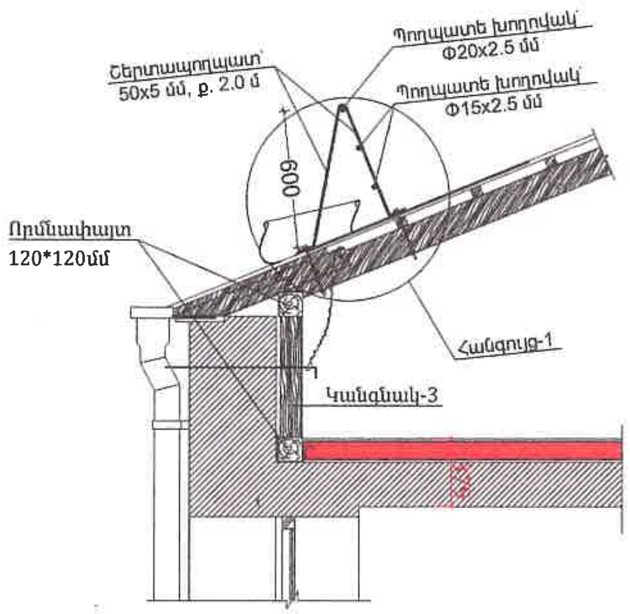

ՊԱՇՏՊԱՆԻՉ ՃԱՂԱՇԱՐԻ ԿԱՌՈՒՑՄԱՆ ՄԱՍՆԱԳԻՐ (ԾԱՎԱԼՆԵՐ 2.0 ԳԾՄ-Ի ՀԱՄԱՐ)

ՃԱՂԱՇԱՐԻ ԸՆԴՀԱՆՈՒՐ ԵՐԿԱՐՈՒԹՅՈՒՆԸ - 94.0.0 ԳԾՄ

N/N	ՆՅՈՒԹԻ ԱՆՎԱՆՈՒՄԸ	ՔԱՆԱԿ (ՀԱՏ)	ԵՐԿԱՐՈՒԹՅՈՒՆ (1 ՀԱՏԻ)	ՔԱՇԸ (1 ՀԱՏԻ)	ԵՐԿԱՐՈՒԹՅՈՒՆ (ԸՆԴՀԱՆՈՒՐ)	ՔԱՇԸ (ԸՆԴՀԱՆ)
1.	Շերտապողպատ՝ 50x5 մմ	1	1500	2.93	1500	2.93
2.	Պողպատե խողովակ Փ15x2.5 մմ 2		2000	1.53	4000	3.06
3.	Պողպատե խողովակ Փ20x2.5 մմ	1	2000	2.14	2000	2.14
4.	Մանեկ հեղյուս՝ L=220 մմ	93				
5.	Ռետինե տափողակ d= 30.0 մմ	93				
6.	Մետաղական մասերի ներկում 2 անգամ - 0.46 մ2					

«ԼԱՎԱ» ՍՊԸ
ՓՈՐՁԱՔՆՆՈՒԹՅՈՒՆ
«___» ________ 20 ____ թ.

ՊԱՇՏՈՆ ԱՆՈՒՆ,ԱԶԳԱՆՈՒՆ		ՍՏՈՐԱԳՐ.	ՊԱՏՎԻՐԱՏՈՒ	ՃԱՐՏԱՐԱՊԵՏԱՇԻՆԱՐԱՐԱԿԱՆ ՄԱՍ	ՓՈՒԼ	ԹԵՐԹ	ԹԵՐԹԵՐ	§ՋԻ ԷՄ ԲԻ ԳՐՈՒՊ¦ ՍՊԸ
ՆԳճ	Ն. ՍԱՐԳՍՅԱՆ		ՀՀ Արմավիրի մարզի «Մյասնիկյանի Արայի անվան միջնակարգ դպրոց » ՊՈԱԿ -ի մասնաշենքի տանիքի հիմնանորոգում	Տանիքի քանդմանաշխատանքների մասնագիր, ծածկույթի կառուցման և փայտե ծպեղների մոնտաժման մասնագրեր, պաշտպանիչ ճաղաշարի ամրացման հանգույց,	ԱՆ	ՃՇ-7	8	
ՆԳԿ	Հ. ՀՈՎՍԵՓՅԱՆ							

ՏԱՆԻՔԻ ՀԱՏԱԿԱԳԻԾ Մ 1:150

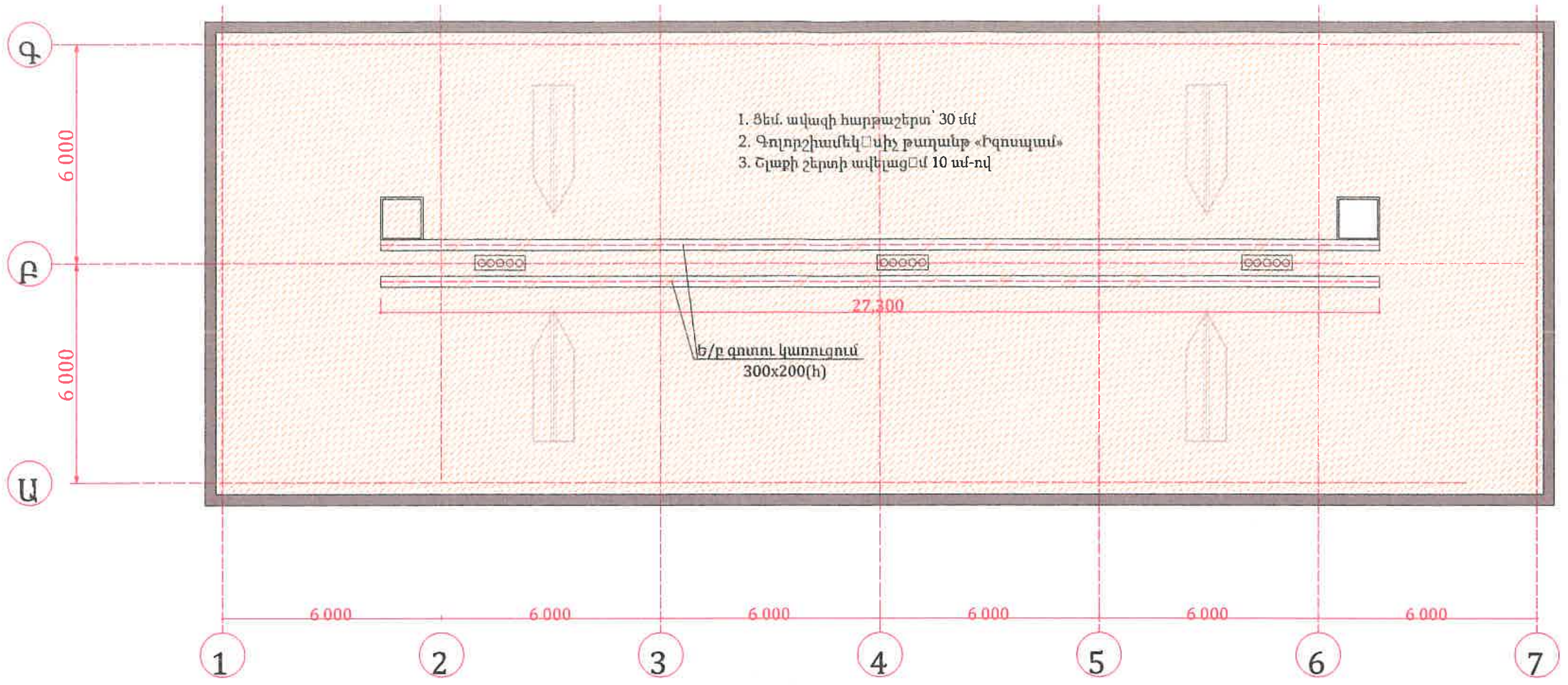

Խարամի շերտի ավելացում 10 սմ -ով
Իզոսպամի թաղանթի տեղադրում
Ցեմենտ ավազե հարթաշերտ 20 մմ
Գոյութ. ունեցող ծածկի սալ

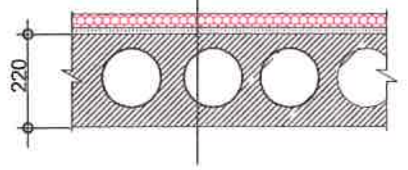

ԿԱՆԳՆԱԿՆԵՐԻ ՄՈՆՏԱԺՄԱՆ ՀԱՆԳՈՒՅՑ

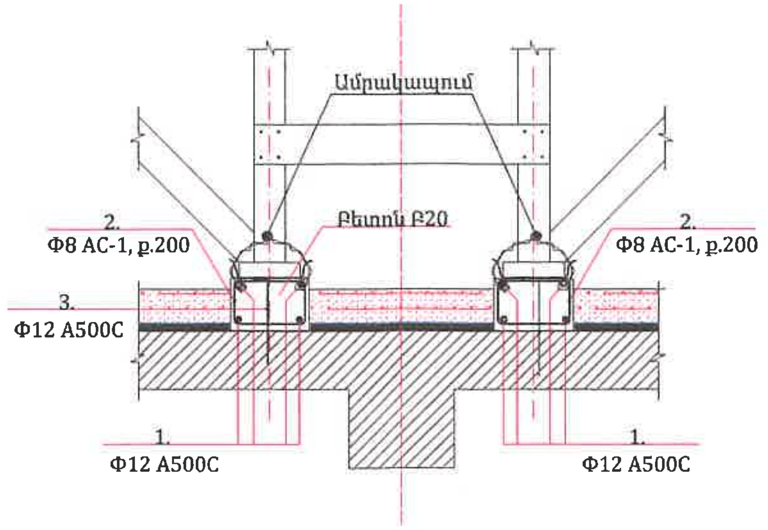

ՁԵՂՆԱՀԱՐԿԻ ԾԱԾԿԻ ՋԵՐՄԱՄԵԿՈՒՍԱՑՄԱՆ ԾԱՎԱԼՆԵՐԸ

N/N	ԱՇԽԱՏԱՆՔԻ ԱՆՎԱՆՈՒՄԸ	ՉԱՓՄԱՆ ՄԻԱՎՈՐԸ	ՔԱՆԱԿԸ
1.	Ցեմենտավազի հարթաշերտի իրականացում 2 սմ	Ù2	445.0
2.	Գոլորշիամեկուսիչ շերտի իրականացում ` /իզոսպամ/	Ù2	445.0
3.	ì»ñÝ³Í³ÍÇ íñ³ առկա խարամի վրա ավելացնել նոր խարամ 10 սմ հաստությամբ	Ù3	44,5
4.	Վերնածածկի վրա ե/բ գոտու կառուցում՝ 2 հատ Բ20 դասի	Ù3	3,28
5.	Φ12 A500C	կգ	194,0
6.	Φ8 AC-1, ք.200	կգ	107,8
7.	Վերնածածկի վրա անցքերի շաղափում Φ12, 200մմ խոր.	հատ	100
8.	Φ12 A500C, L=350 մմ խարսխների տեղադրում՝ պոլիմերցեմ.	կգ	30,8

«ԼԱՎՈ» ՍՊԸ
ՓՈՐՁԱՔՆՆՈՒԹՅՈՒՆ
«____» __________ 20 ____ թ.

ՊԱՇՏՈՆ	ԱՆՈՒՆ,ԱԶԳԱՆՈՒՆ	ՍՏՈՐԱԳՐ.	ՊԱՏՎԻՐԱՏՈՒ	ՃԱՐՏԱՐԱՊԵՏԱՇԻՆԱՐԱՐԱԿԱՆ ՄԱՍ	ՓՈՒԼ	ԹԵՐԹ	ԹԵՐԹԵՐ	
ՆԳճ	Ն. ՍԱՐԳՍՅԱՆ		ՀՀ Արմավիրի մարզի «Մյասնիկյանի Արայի անվան միջնակարգ դպրոց » ՊՈԱԿ -ի մասնաշենքի տանիքի հիմնանորոգում	Վերնածածկի ջերմամեկուսացման հատակագիծ, ջերմամեկուսացման ծավալներ, կտրվածք 1-1	ԱՆ ճՇ-8		8	§ՋԻ ԷՄ ԲԻ ԳՐՈՒՊ ¦ ՍՊԸ
ՆԳԿ	Հ. ՀՈՎՍԵՓՅԱՆ							

ԱՇԽԱՏԱՆՔՆԵՐԻ ԿԱՏԱՐՄԱՆ ՀԱՄԱՐ ՆԵՐԿԱՅԱՑՎՈՒՄ ԵՆ ՀԵՏԵՎՅԱԼ ԼԻՑԵՆԶԻԱՆԵՐԸ՝

- Բնակելի, հասարակական և արտադրական

Աշխատանքների կատարման համար ներկայացվում են հետևյալ տեխնիկական միջոցները՝

- Ավտոկռունկ Ивановец **КС-35715-10** կամ տվյալ տեսակին համարժեք տեխնիկական տվյալներով
- Բեռնատար ինքնաթափ **МАЗ 5550** կամ նրան համարժեք **КАМАЗ 5511 և այլն**
- Բետոնամղիչ ավտոմոբիլ СБ-126 կամ նրան համարժեք
- Էքսկովատոր Hyundai 170W /հիդրմուրճով /
- Շարժական կոմպրեսոր **ЗИФ - 55 В ըստ պահանջի**
- Էլ.եռակցման սարք **СТН 500** կամ նրան համարժեք
- Ձեռքի էլեկտրական գործիքներ
- Ձեռքի մեխանիկական գործիքներ
- Ատաղձագործական գործիքներ
- Ներկարարական գործիքներ

Աշխատանքների կատարման համար ներկայացվում են հետևյալ աշխատանքային ռեսուրսները՝

- Ինժեներատեխնիկական անձնակազմ - 1 մարդ
- Արհեստագործներ և բանվորներ - 4 մարդ
- Մեքենավարներ և օգնականներ - 2 մարդ

Նախագծի Ն.Գ.Ճ. Հ. Հովսեփյան

ԱՆՎԱՆԱՑԱՆԿ

NN	ԱՆՎԱՆՈՒՄԸ	ԾԱՆՈԹ.
1	ԳԼԽԱԹԵՐԹ, ՇԻՆ. ԱՇԽԱՏԱՆՔՆԵՐԻ ԻՐԱԿԱՆԱՑՄԱՆ ԺԱՄԱՆԱԿԱՑՈՒՅՑ	ՇԿ-1
2	ՇԻՆԱՐԱՐԱԿԱՆ ՀՐԱՊԱՐԱԿԻ ԿԱԶՄԱԿԵՐՊԱՄՆ ՀԱՏԱԿԱԳԻԾ	ՇԿ-2
3	ԱՎՏՈԿՌՈՒՆԿԻ ԱՇԽԱՏԱՆՔԻ ՏԵԽՆՈԼՈԳԻԱԿԱՆ ՔԱՐՏԵԶ	ՇԿ-3
4	ՃՈՊԱՆԱՍԱՐՔԵՐԻ ԱՂՅՈՒՍԱԿԸ ԸՍՏ ԲԵՌՆԵՐԻ	ՇԿ-4

ԱՆՎՏԱՆԳՈՒԹՅԱՆ ՏԵԽՆԻԿԱՆ ԱՇԽԱՏԱՆՔՆԵՐԻ ԿԱՏԱՐՄԱՆ ԺԱՄԱՆԱԿ

1. Շինարարության ընթացքում շինմոնտաժային աշխատանքները կատարելիս նախապես անհրաժեշտ է իրականացնել շինարարական հրապարակի կազմակերպման աշխատանքներ մուտավոր նշելով շինանյութերի պահեստավորման տարածքները և մեխանիզմների աշխատանքային գոտիները, կառուցման ժամանակ աշխատանքների անվտանգ կատարման համար:
2. Շինարարության կատարման ժամանակ անհրաժեշտ է կազմակերպել անվտանգության միջոցառումներ.

- Աշխատատեղերի տեղադրությունը ըստ բարձրության 1.3 մետր և ավելի տարբերությունների դեպքում,
- Բարձր տեղադրված կոնստրուկցիաների, նյութերի, գործիքների անկումից,
- Մեքենաների շարժական մասերի և նրանցով տեղաշարժվող կոնստրուկցիաների և նյութերի անկումից,
- Շենքի և շինության չամրացված կոնստրուկցիաների փլուզումից,
- Մեքենաների մասերի անկումից,
- Աշխատանքի ժամանակ վնասակար նյութերով աշխատելիս անվտանգության ապահովման համար,
- Աշխատանքների կատարման համար անհրաժեշտ նյութերի և կոնստրուկցիաների աշխատատեղերում ճիշտ դասավորությունը,
- Աշխատանքների կատարման հերթականությունը հաշվի առնելով կոնստրուկցիաների կայուն տեղադրման համար,
- Կոնստրուկցիաների և ծինվածքների տեղադրման ժամանակ ապահովել միջոցառումներ աշխատողների ցած չնկնելու և նրանց կողմից իրերի ընկնելու վտանգի դեմ համապատասխան համապատասխան պաշտպանիչ միջոցառումներ իրականացնելու,
- Ճշգրտել կռունկի մակնիշը, նրա տեղադրման վայրը և նրա աշխատանքային վտանգավոր գոտին նշահարել դրոշակներով ցուցանակներով և այլ միջոցներով,
- Ապահովել աշխատատեղերի անվտանգությունը բարձրության վրա:
- Ճշտել տեղադրվող կոնստրուկցիաների հաջորդականությունը,
- Մոնտաժման ընթացքում ապահովել կոնստրուկցիաների և շինվածքների կայունությունը,

		ԱՇԽԱՏԱՆՔԱՅԻՆ ՕՐԵՐ																					
		30 օր	30 օր	30 օր	30 օր	30 օր	30 օր	30 օր	30 օր	30 օր	30 օր	30 օր	30 օր	30 օր	30 օր	30 օր	30 օր	30 օր	30 օր	30 օր	30 օր	30 օր	30 օր
	ՏԱՐԱԾՔԻ ՆԱԽԱՊԱՏՐԱՍՏՈՒՄ	■	■																				
	ՀԻՄՔԵՐԻ ԻՐԱԿԱՆԱՑՈՒՄ			■	■	■																	
	ՊԱՏԵՐԻ ԿԱՌՈՒՑՈՒՄ						■	■															
	ԾԱԾԿԻ ՍԱԼԵՐԻ ԻՐԱԿԱՆԱՑՈՒՄ								■														
	ԵՐՐՈՐԴ ՀԱՐԿԻ ԿԱՌՈՒՑՈՒՄ									■	■												
	ՏԱՆԻՔԱԾԱԾԿԻ ԻՐԱԿԱՆԱՑՈՒՄ											■											
	ԱՐՏԱՔԻՆ ՀԱՐԴԱՐՄԱՆ ԱՇԽԱՏԱՆՔՆԵՐ												■	■	■								
	ԱՐՏԱՔԻՆ ԻՆԺԵՆԵՐԱԿԱՆ ՑԱՆՑԵՐ														■	■	■						
	ՆԵՐՔԻՆ ՀԱՐԴԱՐՈՒՄ																	■	■				
	ՏԱՐԱԾՔԻ ԲԱՐԵԿԱՐԳՈՒՄ																			■	■	■	■

ՇԻՆԱՐԱՐԱԿԱՆ ԱՇԽԱՏԱՆՔՆԵՐԻ ԻՐԱԿԱՆԱՑՄԱՆ ՏԵՎՈՂՈՒԹՅՈՒՆԸ՝ 24 ամիս

«ԼԱՎՈ» ՍՊԸ
ՓՈՐՁԱՔՆՆՈՒԹՅՈՒՆ
«___» ________ 20 ____ թ.

ՊԱՇՏՈՆ	ԱՆՈՒՆ,ԱԶԳԱՆՈՒՆ	ՍՏՈՐԱԳՐ.	ՊԱՏՎԻՐԱՏՈՒ՝ ՀՀ ՔԱՂԱՔԱՇԻՆՈՒԹՅԱՆ ԿՈՄԻՏԵ	ՃԱՐՏԱՐԱՊԵՏԱՇԻՆԱՐԱՐԱԿԱՆ ՄԱՍ	ՓՈՒԼ	ԹԵՐԹ	ԹԵՐԹԵՐ	«ՋԻ ԷՄ ԲԻ ԳՐՈՒՊ» ՍՊԸ
ՆԳՃ	Ն. ՍԱՐԳՍՅԱՆ		ՀՀ Արմավիրի մարզի «Մյասնիկյանի Արայի անվան միջնակարգ դպրոց» ՊՈԱԿ-ի մասնաշենքի տանիքի հիմնանորոգում	ԳԼԽԱԹԵՐԹ, ՇԻՆԱՐԱՐԱԿԱՆ ԱՇԽԱՏԱՆՔՆԵՐԻ ԻՐԱԿԱՆԱՑՄԱՆ ԺԱՄԱՆԱԿԱՑՈՒՅՑ	ԱՆ	ՇԿ-1	4	
ՆԳԿ	Հ. ՀՈՎՍԵՓՅԱՆ	[signature]						

ԳԼԽԱՎՈՐ ՀԱՏԱԿԱԳԻԾ Մ 1:500

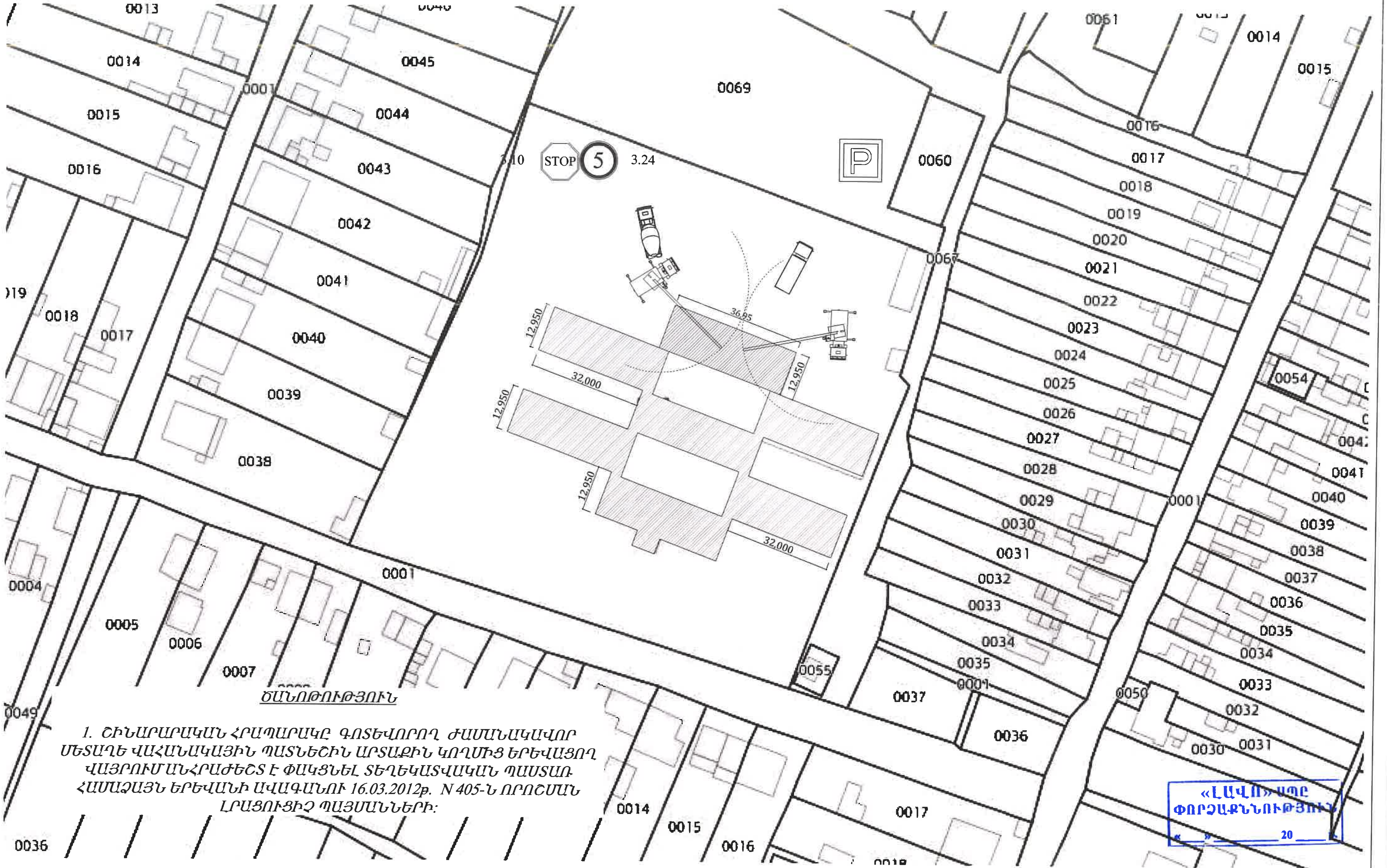

ԾԱՆՈԹՈՒԹՅՈՒՆ

1. ՇԻՆԱՐԱՐԱԿԱՆ ՀՐԱՊԱՐԱԿԸ ԳՈՏԵՎՈՐՈՂ ԺԱՄԱՆԱԿԱՎՈՐ ՄԵՏԱՂԵ ՎԱՀԱՆԱԿԱՅԻՆ ՊԱՏՆԵՇԻՆ ԱՐՏԱՔԻՆ ԿՈՂՄԻՑ ԵՐԵՎԱՑՈՂ ՎԱՅՐՈՒՄ ԱՆՀՐԱԺԵՇՏ Է ՓԱԿՑՆԵԼ ՏԵՂԵԿԱՏՎԱԿԱՆ ՊԱՍՏԱՌ ՀԱՄԱՁԱՅՆ ԵՐԵՎԱՆԻ ԱՎԱԳԱՆՈՒ 16.03.2012թ. N 405-Ն ՈՐՈՇՄԱՆ ԼՐԱՑՈՒՑԻՉ ՊԱՅՄԱՆՆԵՐԻ:

ՊԱՇՏՈՆ	ԱՆՈՒՆ,ԱԶԳԱՆՈՒՆ	ՍՏՈՐԱԳՐ.	ՊԱՏՎԻՐԱՏՈՒ	ՃԱՐՏԱՐԱՊԵՏԱՇԻՆԱՐԱՐԱԿԱՆ ՄԱՍ	ՓՈՒԼ	ԹԵՐԹ	ԹԵՐԹԵՐ	
ՆԳԾ	Ն. ՍԱՐԳՍՅԱՆ		ՀՀ Արմավիրի մարզի «Մյասնիկյանի Արայի անվան միջնակարգ դպրոց» ՊՈԱԿ -ի մասնաշենքի տանիքի հիմնանորոգում	Գլխավոր հատակագիծ Մ 1:500	ԱՆ	ՇԿ-2	4	«ՋԻ ԷՄ ԲԻ ԳՐՈՒՊ» ՍՊԸ
ՆԳԿ	Հ. ՀՈՎՍԵՓՅԱՆ	[signature]						

ԱՎՏՈԿՌՈՒՆԿԻ ԱՇԽԱՏԱՆՔԻ
ՏԵԽՆՈԼՈԳԻԱԿԱՆ ՔԱՐՏԵԶ

Технические характеристики,
Ивановец КС-35715-10:

Базовое шасси МАЗ-5337А2
Колесная формула 4 x 2
Двигатель · ЯМЗ-6563.10
Мощность двигателя 167 (227) кВт
Грузоподъемность 16 т
Грузовой момент 73 т.м
Вылет стрелы 21,0 — 30,0 м
Высота подъема (с гуськом) 22,72 — 32,2 м
Длина стрелы 9,0 — 23,0 м
Длина гуська 9 м
Опорный контур 5,6x4,942
Скорость подъема (опускания) груза при кратности полиспаста К= 6:
номинальная 9 м/мин
увеличенная (груза не более 4,5) 35 м/мин
Скорость посадки 0,2 м/мин
Частота вращения 2,5 об/мин
Скорость передвижения 60 км/ч
Габаритные размеры в транспортном положении 10886x2500x3752 мм
Полная масса с основной стрелой 18,94 т
Распределение нагрузки на дорогу:

через шины передних колес 6,06 т.с
через шины колес тележки 12,88 т.с

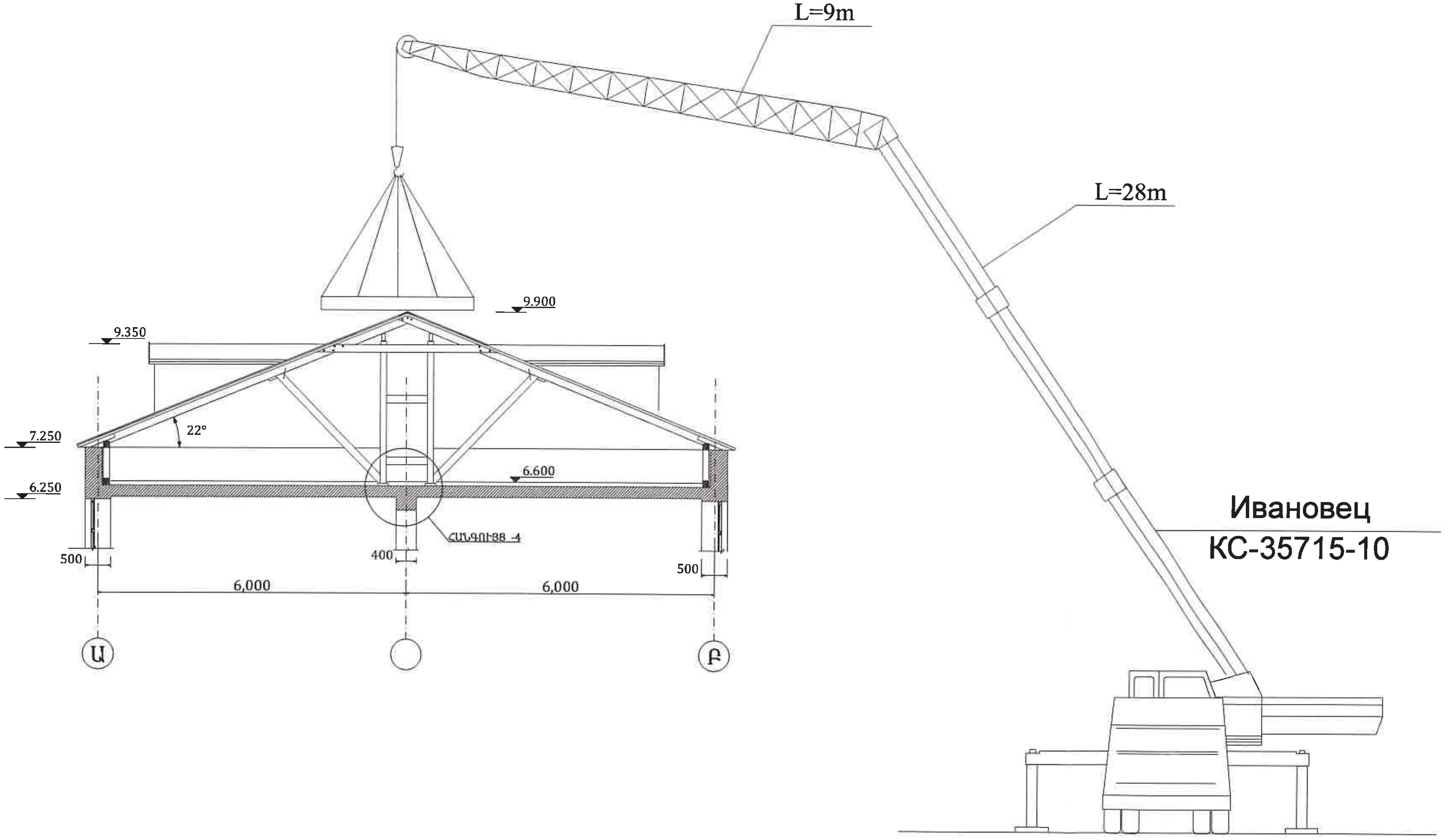

KC-35715-10 ԱՎՏՈԿՌՈՒՆԿԻ ԱՇԽԱՏԱՆՔԻ
ՏԵԽՆՈԼՈԳԻԱԿԱՆ ՔԱՐՏԵԶ

«ԼԱՎՈ» ՍՊԸ
ՓՈՐՁԱՔՆՆՈՒԹՅՈՒՆ
«___» ________ 20 ____ թ.

<u>ԾԱՆՈԹՈՒԹՅՈՒՆ</u>

1. ՃՈՊԱՆԱՍԱՐՔԵՐԻ ԸՆՏՐՈՒԹՅՈՒՆԸ ԿԱՏԱՐՎԵԼ Է ՀԱՇՎԻ ԱՌՆԵԼՈՎ ՏԵՂԱՓՈԽՎՈՂ ԲԵՌԻ ԾԱՎԱԼԸ ԵՎ ԱՄՐԱԿՑՎՈՂ ԷԼԵՄԵՆՏՆԵՐԻ ՔԱՇԸ:
2. ՃՈՊԱՆԱԿԵՌԵՌԸ ՊԵՏՔ Է ՈՒՆԵՆԱՆ ԱՐՏԱԴՐՈՂ ԳՈՐԾԱՐԱՆԻ ԴՐՈՇՄՆԵՐ ԿԱՄ ԱՄՐԱԿՑՎԱԾ ՆՇՈՒՄ ՀԱՇՎԱՌՎԱԾ ՀԱՄԱՐՈՎ, ԲԵՌԻ ԿՐՈՂՈՒՆԱԿՈՒԹՅԱՆ ՆՇՈՒՄՈՎ ԵՎ ՓՈՐՁԱՐԿՄԱՆԱՄՍԱԹՎՈՎ:

KC-35715-10 ԱՎՏՈԿՌՈՒՆԿԸ ՆԱԽԱՏԵՍՎՈՒՄ Է ԱՇԽԱՏԱՑՆԵԼ 8-10 ԺԱՄ

ՊԱՇՏՈՆ	ԱՆՈՒՆ,ԱԶԳԱՆՈՒՆ	ՍՏՈՐԱԳՐ.	ՊԱՏՎԻՐԱՏՈՒ՝ ՀՀ ՔԱՂԱՔԱՇԻՆՈՒԹՅԱՆ ԿՈՄԻՏԵ	ՃԱՐՏԱՐԱՊԵՏԱՇԻՆԱՐԱՐԱԿԱՆ ՄԱՍ	ՓՈՒԼ	ԹԵՐԹ	ԹԵՐԹԵՐ	«ՋԻ ԷՄ ԲԻ ԳՐՈՒՊ» ՍՊԸ
ՆԳՃ	Ն. ՍԱՐԳՍՅԱՆ		ՀՀ Արմավիրի մարզի «Մյասնիկյանի Արայի անվան միջնակարգ դպրոց» ՊՈԱԿ -ի մասնաշենքի տանիքի հիմնանորոգում	ԱՎՏՈԿՌՈՒՆԿԻ ԱՇԽԱՏԱՆՔԻ ՏԵԽՆՈԼՈԳԻԱԿԱՆ ՔԱՐՏԵԶ	ԱՆ	ՇԿ-3	4	
ՆԳԿ	Հ. ՀՈՎՍԵՓՅԱՆ	[signature]						

ԱՂՅՈՒՍԱԿ
ՕԳՏԱԳՈՐԾՎՈՂ ԲԵՌՆԵՐԻ ՔԱՇԻ ԵՎ ՃՈՊԱՆԱՍԱՐՔԵՐԻ

ԷԼԵՄԵՆՏՆԵՐԻ ԱՆՎԱՆՈՒՄԸ	ՄԱԿՆԻՇ ՏԵՍԱԿ	ԸՆԴՀԱՆ. ՔԱՇԸ ՏՈՆՆԱ	ՃՈՊԱՆԱՍԱՐՔԻ ՀԱՄԱՐԸ		ՄԻԱԺԱՄԱՆԱԿ ՏԵՂԱՓ. ԷԼԵՄԵՆՏ. ՔԱՆԱԿԸ		ԲԵՌՆԱԿԻՐ ՃՈՊԱՆԱՍԱՐՔԵՐ	
			ՏԵՂԱՓ. ԺԱՄ.	ՄՈՆՏԱԺԻ ԺԱՄԱՆԱԿ	ՏԵՂԱՓ. ԺԱՄԱՆԱԿ	ՄՈՆՏԱԺԻ ԺԱՄԱՆԱԿ	ԲԵՌՆԱԹԱՓՄԱՆ ԺԱՄԱՆԱԿ	ՄՈՆՏԱԺՄԱՆ ԺԱՄԱՆԱԿ
Բարձրադիր հարթակներ	-	0.75	1	2	3	1	I + 2IV	I + 2VI
Բարձրադիր հարթակների ծողեր	-	1.00	2	2	ՏՈՒՓ	ՏՈՒՓ	I + 2III	I + 2III
Հուսուն նյութերի տարրա	3201	4.22	3	3	1	1	I	I
Տաղավար	-	4.0	4	4	1	1	I	I

ՏԱՐՐԱՆԵՐԻ ԵՎ ՃՈՊԱՆԱՍԱՐՔԵՐԻ ՑԱՆԿ

ՏԵՍԱԿ	ԱՆՎԱՆՈՒՄԸ	ГОСТ		ՔԱՇԸ ԿԳ
I	Ճոպանասարք 4 - ճյուղանի 4 СК1-3,2-6,0 Q=3,2 S. L=6,0մ	ГОСТ 25573-82	-	76,0
III	Ճոպանասարք 1 - ճյուղանի 4 СК1-3,2-2,0 Q=3,2 S. L=2,0մ	ГОСТ 25573-82	-	15,2
IV	Ճոպանասարք 1 - ճյուղանի 4 СК1-3,2-4,0 Q=3,2 S. L=4,0մ	ГОСТ 25573-82	-	7,5
VI	Հարթակների տեղափոխման բռնիչներ	-	-	12,0

Ծ Ա Ն Ո Թ Ու Թ Յ Ու Ն

1. Ճոպանասարքերի ընտրությունը կատարվել է հաշվի առնելով տեղափոխվող բեռի ծավալը և ամրակցվող էլեմենտների քաշը:
2. Ճոպանակեռերը պետք է ունենան արտադրող գործարանի դրոշմները կամ ամրակցված նշում հաշվառված համարով, բեռի կրողունակության նշումով և փորձարկման ամսաթվով:
3. Սուր անկյուններ ունեցող բեռները տեղափոխելիս անհրաժեշտ է էլեմենտների կողերի և ճոպանասարքի միջև տեղադրել միջադիրներ ապահովելով ճոպանը քայքայումից:
4. Բեռները որոնցում չեն նախատեսված ամրակցման օղակներ տեղափոխվում են կռունկի աշխատանքի համար անվտանգության պատասխանատու անձի ներկայությամբ և դե կավարմամբ:
5. Մինչև շինարարական աշխատանքների սկիզբը անհրաժեշտ է տվյալ սխեմայի հետ ծանոթացնել կռունկավարին և ամրակցող աշխատակիցներին ստորագրությամբ:

ՃՈՊԱՆՍԱՐՔԵՐԻ ԱՄՐԱԿՑՄԱՆ ԿԱՐԳԸ

1. Բեռը ամրակցել կարելի է միայն համաձայն ամրակցման սխեմայի, անհրաժեշտության դեպքում կարելի է օգտագործել ծգալար:
2. Կեռը պետք է ազատորեն մտնի բոլոր օղակները:
3. Բեռը ամրակցում են բոլոր օղակներով նախատեսված բեռի տեղա փոխման համար:
4. Ճոպանասարքի բոլոր ճյուղերը պետք է ունենան միևնույն ձգվածությունը և նրանց միջև անկյունը չպետք է գերազանցի 90՛ սատիճանը:
5. Բազմաճյուղանի ճոպանի չօգտագործված ծայրերը պետք է ամրացնել այնպես, որ բեռի տեղաշարժի ժամանակ իրենց ճանապարհին չվնասեն հանդիպածին:
6. Ամրակցման ժամանակ ճոպանասարքերը պետք է ուղղված լինեն բեռի կենտրոնից:

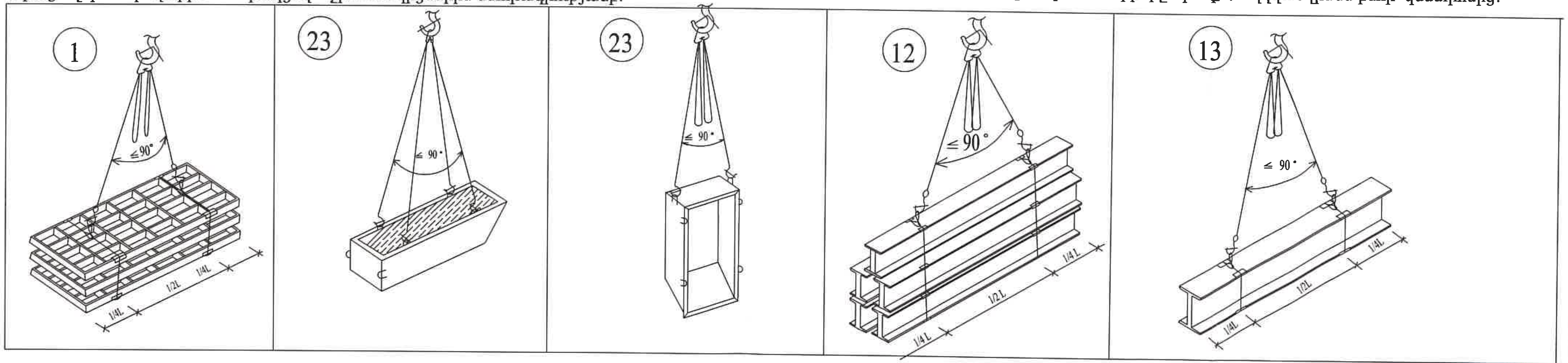

Ա Ր Գ Ե Լ Վ Ու Մ Է

1. Կեռը ամրակցել մոնտաժային օղակներից:
2. Ուղղել ճոպանասարքը կեռին հարվածելով:

«ԼԱՎ Ո» ՍՊԸ
ՓՈՐՁԱՔՆՆՈՒԹՅՈՒՆ
«___» __________ 20 ____ թ.

ՊԱՇՏՈՆ	ԱՆՈՒՆ,ԱԶԳԱՆՈՒՆ	ՍՏՈՐԱԳՐ.	ՊԱՏՎԻՐԱՏՈՒ՝ ՀՀ ՔԱՂԱՔԱՇԻՆՈՒԹՅԱՆ ԿՈՄԻՏԵ	ՃԱՐՏԱՐԱՊԵՏԱՇԻՆԱՐԱՐԱԿԱՆ ՄԱՍ	ՓՈՒԼ	ԹԵՐԹ	ԹԵՐԹԵՐ	«ՋԻ ԷՄ ԲԻ ԳՐՈՒՊ» ՍՊԸ
ՆԳՃ	Ն. ՍԱՐԳՍՅԱՆ		ՀՀ Արմավիրի մարզի «Մյասնիկյանի Արայի անվան միջնակարգ դպրոց» ՊՈԱԿ -ի մասնաշենքի տանիքի հիմնանորոգում	ՃՈՊԱՆԱՍԱՐՔԵՐԻ ԱՂՅՈՒՍԱԿԸ ԸՍՏ ԲԵՌՆԵՐԻ	ԱՆ	ՇԿ-4	4	
ՆԳԿ	Հ. ՀՈՎՍԵՓՅԱՆ	[signature]						